HEGAs, s.r.o.
739 61 Třinec, ul. Kaštanová 182
☎ 558 321 152
hegas@hegas.cz, www.hegas.cz

Stavba : **Zlepšení tepelně technických vlastností objektu ZŠ Šafaříkova ve Valašském Meziříčí**

Část stavby : **D.1.4. - Vytápění**
Část Elektroinstalace MaR

Místo stavby : ul. Šafaříkova 726/9
757 01 Valašské Meziříčí

Investor : Město Valašské Meziříčí
Náměstí 7
757 01 Valašské Meziříčí

Stupeň PD : Projekt pro
provádění stavby

VÝKRESOVÁ DOKUMENTACE

		Číslo části	*Číslo sady*
		D.1.4.6-2	
Zodpovědný projektant	*Datum*	*Č. zakázky*	
Radek Fleischhans	08/2017	317 226	

Obsah

List	Zařízení =	Umístění +	Popis stránek	Zpracoval	Revize
001		+DT1	Obsah	Fleischhans	
002		+DT1	Technol. schéma výměnikové stanice	Fleischhans	
003		+DT1	Půdorys ZŠ 1.NP Zakreslení kab.tras a el.přístrojů	Fleischhans	
004		+DT1	Otopná soustava- půdorys 1.PP Zakreslení detailu pod jídelnou	Fleischhans	
005		+DT1	Přehled I/O signálů NF1 - kompaktní ŘS	Fleischhans	
006		+DT1	Přehled I/O signálů Rozšiřující modul 8x AI, 8x RDO	Fleischhans	
007		+DT1	Přehled I/O signálů Rozšiřující modul 8x AI, 8x RDO	Fleischhans	
008		+DT1	Vnější pohled na rozvaděč DT1	Fleischhans	
009		+DT1	Vnitřní pohled na rozvaděč DT1	Fleischhans	
010		+DT1	Zapojení přívodu pro DT1 zapojení zdroje, zásuvek a oběh.čerp	Fleischhans	
011		+DT1	Zapojení ovl.obvodů zapojení 3-bodových servopohonů	Fleischhans	
012		+DT1	Zapojení ovl.obvodů zapojení 3-bodových servopohonů	Fleischhans	
013		+DT1	Zapojení napájení PLC a OP panelu zapojení ETH. komunikace PC- ŘS	Fleischhans	
014		+DT1	Zapojení vazeb na řídící systém zapojení modulu NF1-AO, DO	Fleischhans	
015		+DT1	Zapojení vazeb na řídící systém zapojení modulu NF1- DI	Fleischhans	
016		+DT1	Zapojení vazeb na řídící systém zapojení modulu NF1- AI	Fleischhans	
017		+DT1	Zapojení vazeb na řídící systém zapojení modulu NF2- UI	Fleischhans	
018		+DT1	Zapojení vazeb na řídící systém zapojení NF2 - DO, NF3- DO	Fleischhans	
019		+DT1	Zapojení vazeb na řídící systém zapojení modulu NF3- UI	Fleischhans	
020		+DT1	Plán zapojení kabelů	Fleischhans	
021		+DT1	Plán zapojení kabelů	Fleischhans	
022		+DT1	Plán zapojení kabelů	Fleischhans	
023		+DT1	Plán zapojení kabelů	Fleischhans	
024		+DT1	Plán zapojení kabelů	Fleischhans	

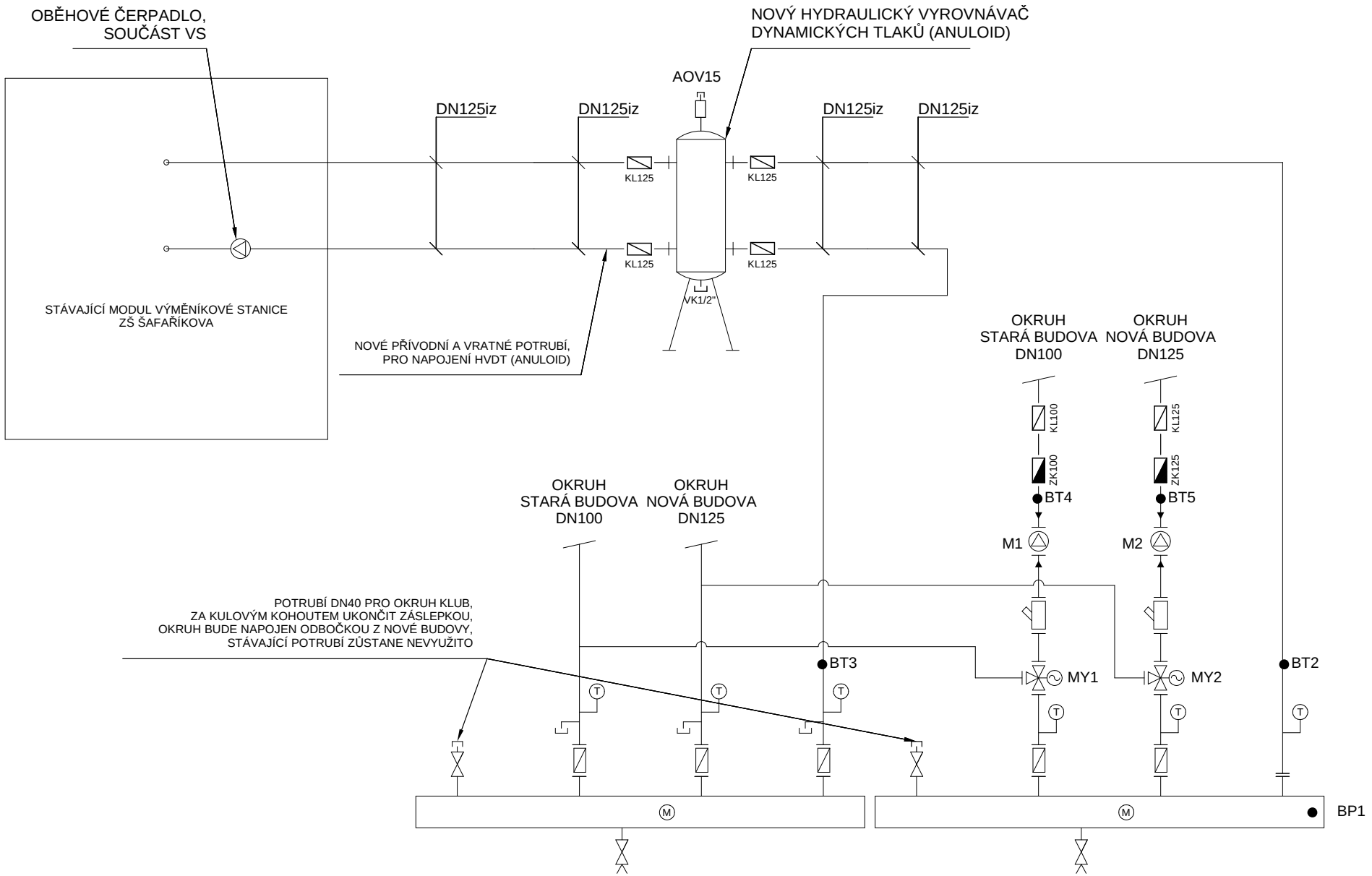

HEGAS s.r.o.	NÁZEV STAVBY Zlepšení tepelně technických vlastnosti objektu ZŠ Šafaříkova ve Valašském Meziříčí	NÁZEV VÝKRESU Technol. schéma výměnikové stanice	ZMĚNA	KONTROLOVAL Ing. Kawulok	č. zakázky 317 226	+DT1
			ZMĚNA	ZODP.PROJEKTANT Ing. Kawulok	Typ dokumentace Projekt pro provádění stavby	PŘEDCHOZÍ 1
			KRESLIL Fleischhans	DATUM 08/2017		DALŠÍ 3
						List 2

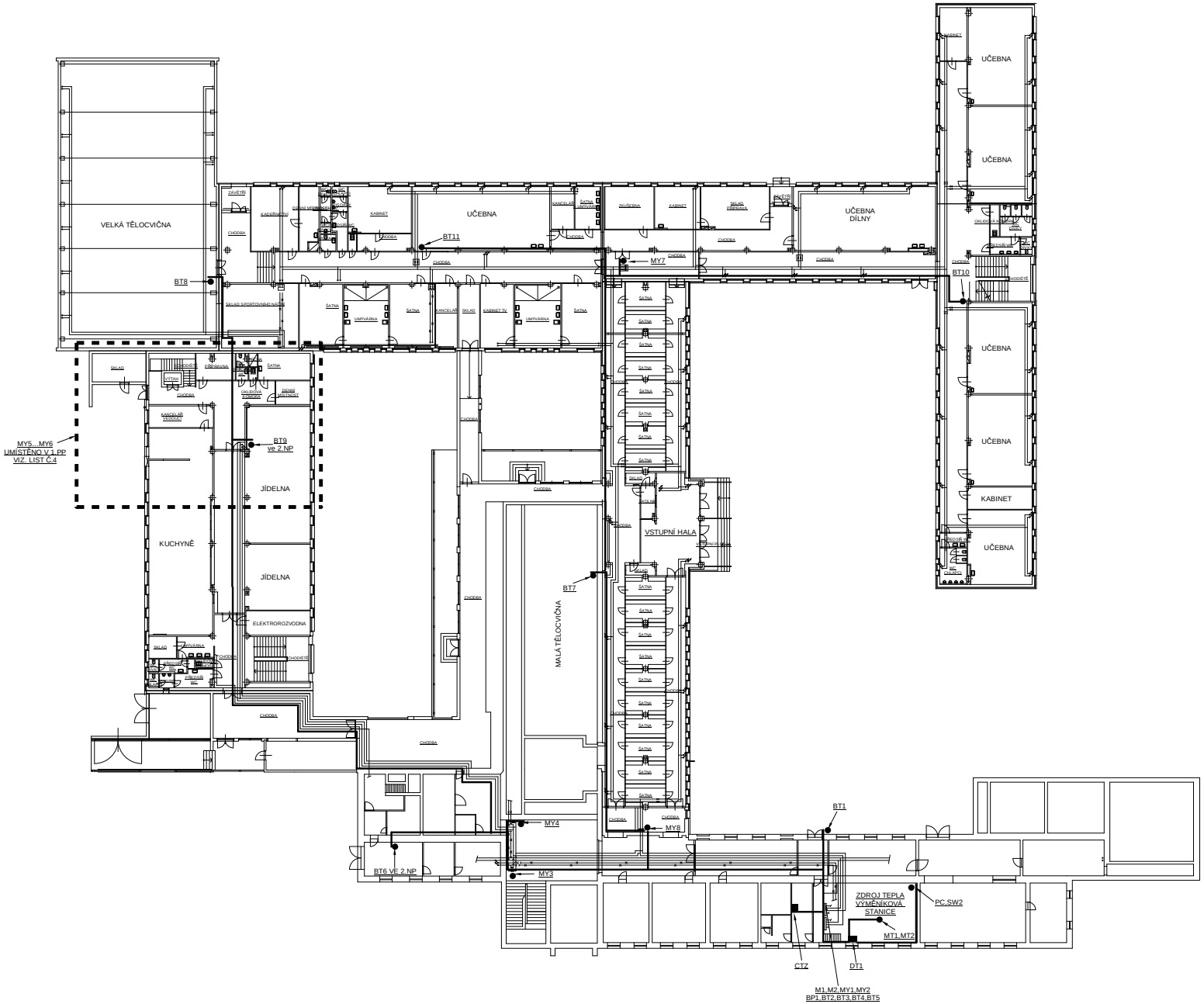

HEGAS s.r.o.	NÁZEV STAVBY Zlepšení tepelně technických vlastnosti objektu ZŠ Šafaříkova ve Valašském Meziříčí	NÁZEV VÝKRESU Půdorys ZŠ 1.NP Zakreslení kab.tras a el.přístrojů	ZMĚNA ZMĚNA KRESLIL Fleischhans	KONTROLOVAL Ing. Kawulok ZODP.PROJEKTANT Ing. Kawulok DATUM 08/2017	č. zakázky 317 226 Typ dokumentace Projekt pro provádění stavby
+DT1 PŘEDCHOZÍ 2 DALŠÍ 4	List 3				

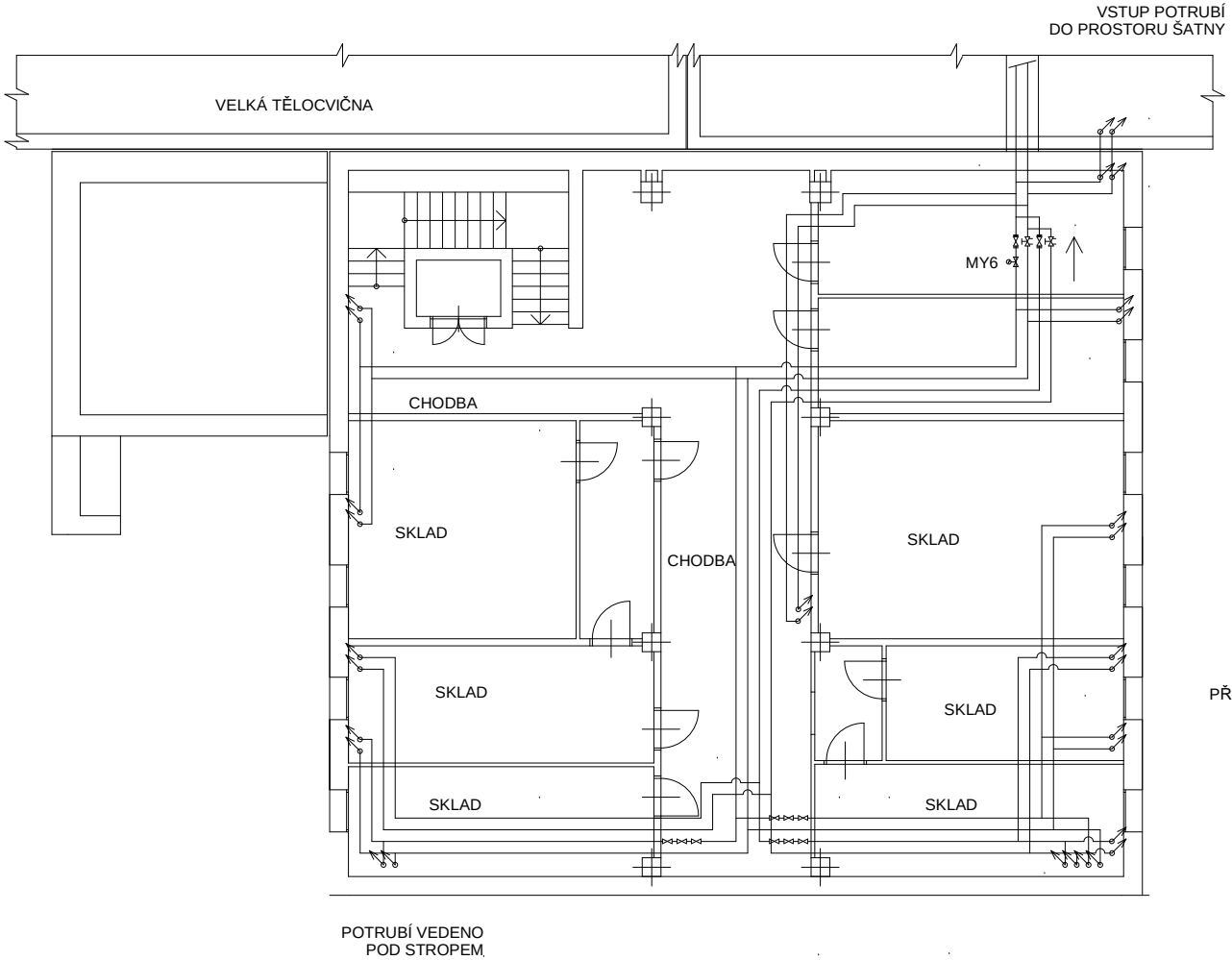

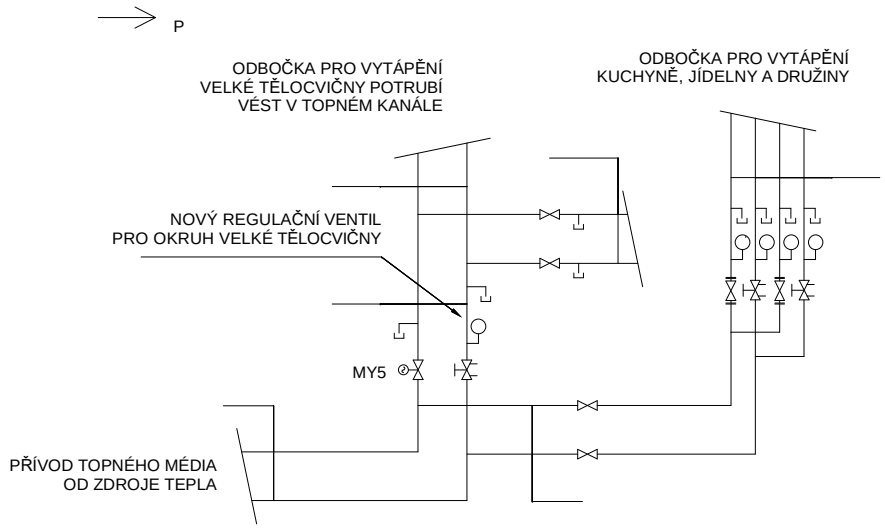

HEGAS s.r.o.	NÁZEV STAVBY Zlepšení tepelně technických vlastnosti objektu ZŠ Šafaříkova ve Valašském Meziříčí	NÁZEV VÝKRESU Otopná soustava- půdorys 1.PP Zakreslení detailu pod jídelnou	ZMĚNA ZMĚNA KRESLIL Fleischhans	KONTROLOVAL Ing. Kawulok ZODP.PROJEKTANT Ing. Kawulok DATUM 08/2017	č. zakázky 317 226 Typ dokumentace Projekt pro provádění stavby
+DT1 PŘEDCHOZÍ 3 DALŠÍ 5	List 4				

-NF1
kompaktní ŘS

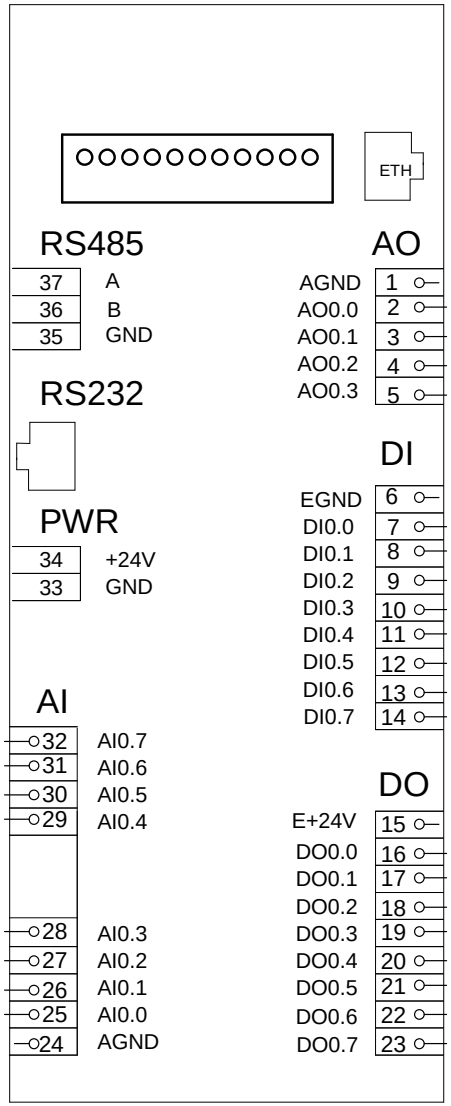

/16.9	Teplota v prostoru malé tělocvičny		
/16.8	Teplota v prostoru ve školním bytě ve 2.NP		
/16.7	Teplota větve ve VS-nová bud.		
/16.6	Teplota větve ve VS-stará bud.		
/16.5	Teplota vratná na sběrači		
/16.4	Teplota topná na rozdělovači		
/16.3	Aktuální tlak vody v systému		
/16.1	Venkovní teplota		

Rezerva	/14.3	
Rezerva	/14.5	
Rezerva	/14.6	
Rezerva	/14.7	
Chod čerp. M1 okruh stará budova	/15.1	
Chod čerp. M2 okruh nová budova	/15.2	
Není nízký tlak vody v systému	/15.3	
Není vysoká teplota na výstupu VS	/15.4	
Zaplavení VS	/15.5	
Kvitace poruchy	/15.7	
Rezerva	/15.8	
Rezerva	/15.9	
Zap. čerp. M1 okruh stará budova	/14.3	
Zap. čerp. M2 okruh nová budova	/14.4	
Rezerva požadov. investorem	/14.5	
Rezerva požadov. investorem	/14.5	
Rezerva požadov. investorem	/14.6	
Rezerva požadov. investorem	/14.7	
Rezerva požadov. investorem	/14.8	
Rezerva požadov. investorem	/14.9	

-NF2
Rozšiřující modul
8x UI, 8x RDO

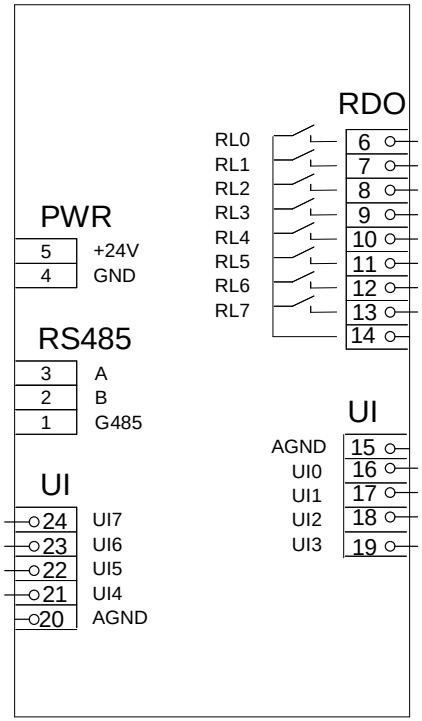

		Serv. MY1 stará budova otvírej	/18.1
		Serv. MY1 stará budova zavírej	/18.2
		Serv. MY2 nová budova otvírej	/18.3
		Serv. MY2 nová budova zavírej	/18.4
		Serv. MY3 školní byt otvírej	/18.5
		Serv. MY3 školní byt zavírej	/18.6
		Serv. MY4 malá tělocvična otvírej	/18.7
		Serv. MY4 malá tělocvična zavírej	/18.8
		Teplota v prostoru velké tělocvičny	/17.1
		Teplota v prostoru družiny ve 2.NP	/17.2
		Teplota v prostoru chodby na 1.stupni	/17.4
		Teplota v prostoru dílny v části A	/17.5
/17.10	Rezerva požadov. investorem		
/17.9	Rezerva požadov. investorem		
/17.8	Rezerva požadov. investorem		
/17.7	Rezerva požadov. investorem		

-NF3
Rozšiřující modul
8x UI, 8x RDO

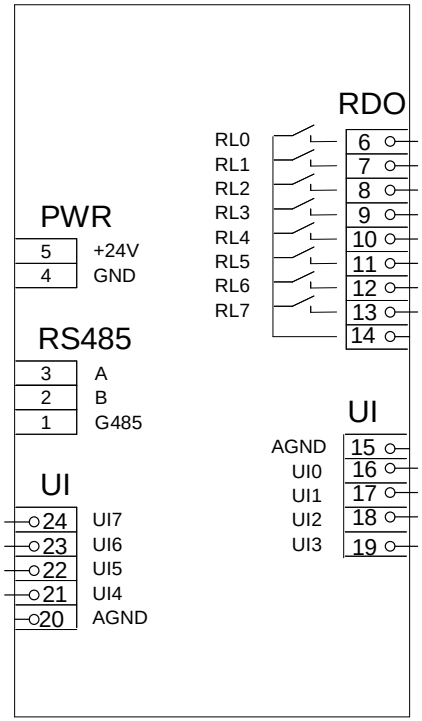

		Serv. MY5 velká tělocvična otvírej	/18.1
		Serv. MY5 velká tělocvična zavírej	/18.2
		Serv. MY6 jídelna, družina otvírej	/18.3
		Serv. MY6 jídelna, družina zavírej	/18.4
		Serv. MY7 1.stupeň otvírej	/18.5
		Serv. MY7 1.stupeň zavírej	/18.6
		Serv. MY8 šatny, dílny otvírej	/18.7
		Serv. MY8 šatny, dílny zavírej	/18.8
		Rezerva	/19.1
		Rezerva	/19.2
		Rezerva	/19.3
		Rezerva	/19.4
/19.9	Rezerva		
/19.8	Rezerva		
/19.7	Rezerva		
/19.6	Rezerva		

Čelní pohled

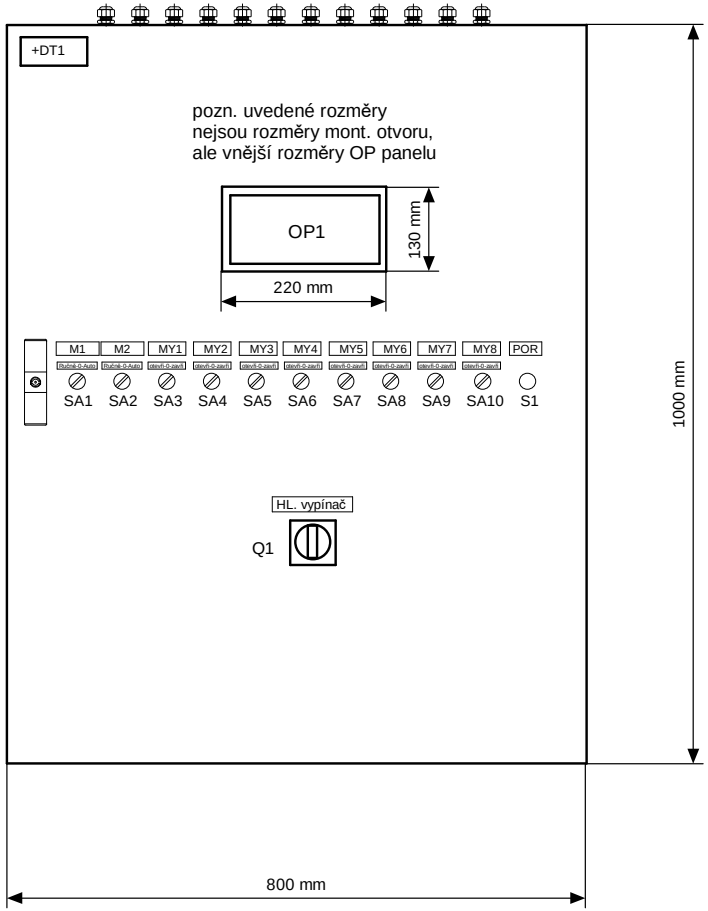

Boční pohled

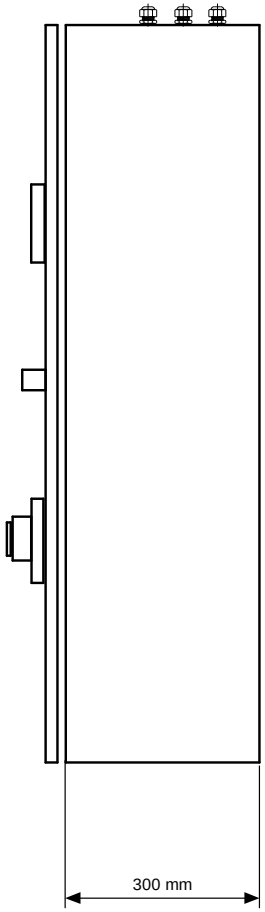

Pohled z hora

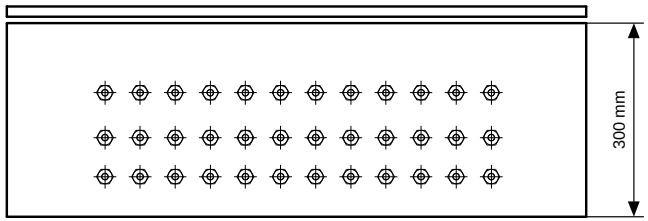

ROZVÁDĚČ: DT1

TYP:	OCELOPLECHOVÝ ROZVADĚČ: 800x1000x300 JEDNODVÉŘOVÝ
ROZMĚRY:	800x1000x300 (šxvxh)
KRYTÍ:	IP 54, DLE EN 60 529
BARVA:	RAL 7035 (SVĚTLE ŠEDÁ)
PŘÍVODY:	Z HORA
NAP. SOUSTAVA:	1NPE-50Hz, 230V/TN-S
OCHRANA PROTI NEB. DOTYKU: ŽIVÝCH ČÁSTÍ ČSN 33 2000-4-41 ed.2	a) IZOLACÍ b) KRYTY NEBO PŘEPÁŽKAMI
OCHRANA PROTI NEB. DOTYKU: NEŽIVÝCH ČÁSTÍ	SAMOČINNÝM ODPOJENÍM OD ZDROJE
PROSTŘEDÍ :	NORMÁLNÍ; BEZ NEBEZPEČÍ VÝBUCHU CHRÁNĚNO PŘED PŘÍMÝM SLUNEČNÍM ZÁŘENÍM

LEGENDA:

		Štítky na přístroje:	Typ přístroje:
SA1	ručně-0-auto	čerpadlo M1	3 polohový přepínač bez návratu
SA2	ručně-0-auto	čerpadlo M2	3 polohový přepínač bez návratu
SA3	otevři-0-zavři	servopohon MY1	3 polohový přepínač s návratem
SA4	otevři-0-zavři	servopohon MY2	3 polohový přepínač s návratem
SA5	otevři-0-zavři	servopohon MY3	3 polohový přepínač s návratem
SA6	otevři-0-zavři	servopohon MY4	3 polohový přepínač s návratem
SA7	otevři-0-zavři	servopohon MY5	3 polohový přepínač s návratem
SA8	otevři-0-zavři	servopohon MY6	3 polohový přepínač s návratem
SA9	otevři-0-zavři	servopohon MY7	3 polohový přepínač s návratem
SA10	otevři-0-zavři	servopohon MY8	3 polohový přepínač s návratem
S1		kvitace poruchy	stiskací tlačítko
Q1	HL. VYPÍNAČ		dveřní nouzový vypínač 25A

+DT1

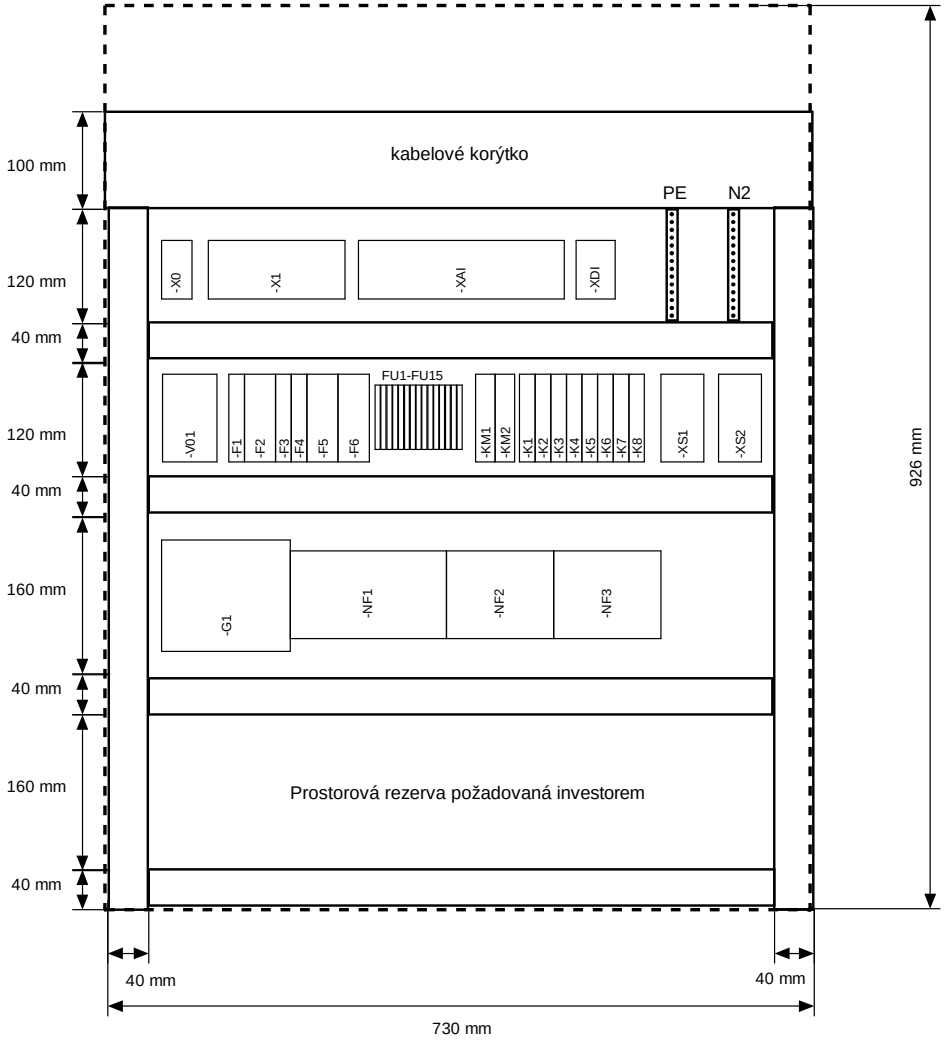

Číslo položky	Označení	Typové číslo
1	X0	svorkovnice
2	X1	svorkovnice
3	XAI	svorkovnice
4	XDI	svorkovnice
5	PE	PE můstek
6	N2	N můstek
7	V01	Ochrana přepěťová 230V, 10A
8	F1	Jistič jednofázový 4A
9	F2	Jistič dvoupólový 6A
10	F3	Jistič jednofázový 4A
11	F4	Jistič jednofázový 10A
12	F5	Jistič dvoupólový 6A
13	F6	Jistič dvoupólový 6A
14-29	FU1-FU15	Pojistkové odpoj. trubičkové 0,5A
30-31	KM1-KM2	Stykač na 230V AC, 2x kont 25A
32-40	K1-K8	Relé na 24V DC, 2x kont 8A
41-42	XS1-XS2	zásuvky do rozv
43	G1	Zdroj 230V AC/24V DC, 4,2 A
44	NF1	Kompaktní ŘS
45	NF2	Rozšiřující modul 8x UI, 8x RDO
46	NF3	Rozšiřující modul 8x UI, 8x RDO

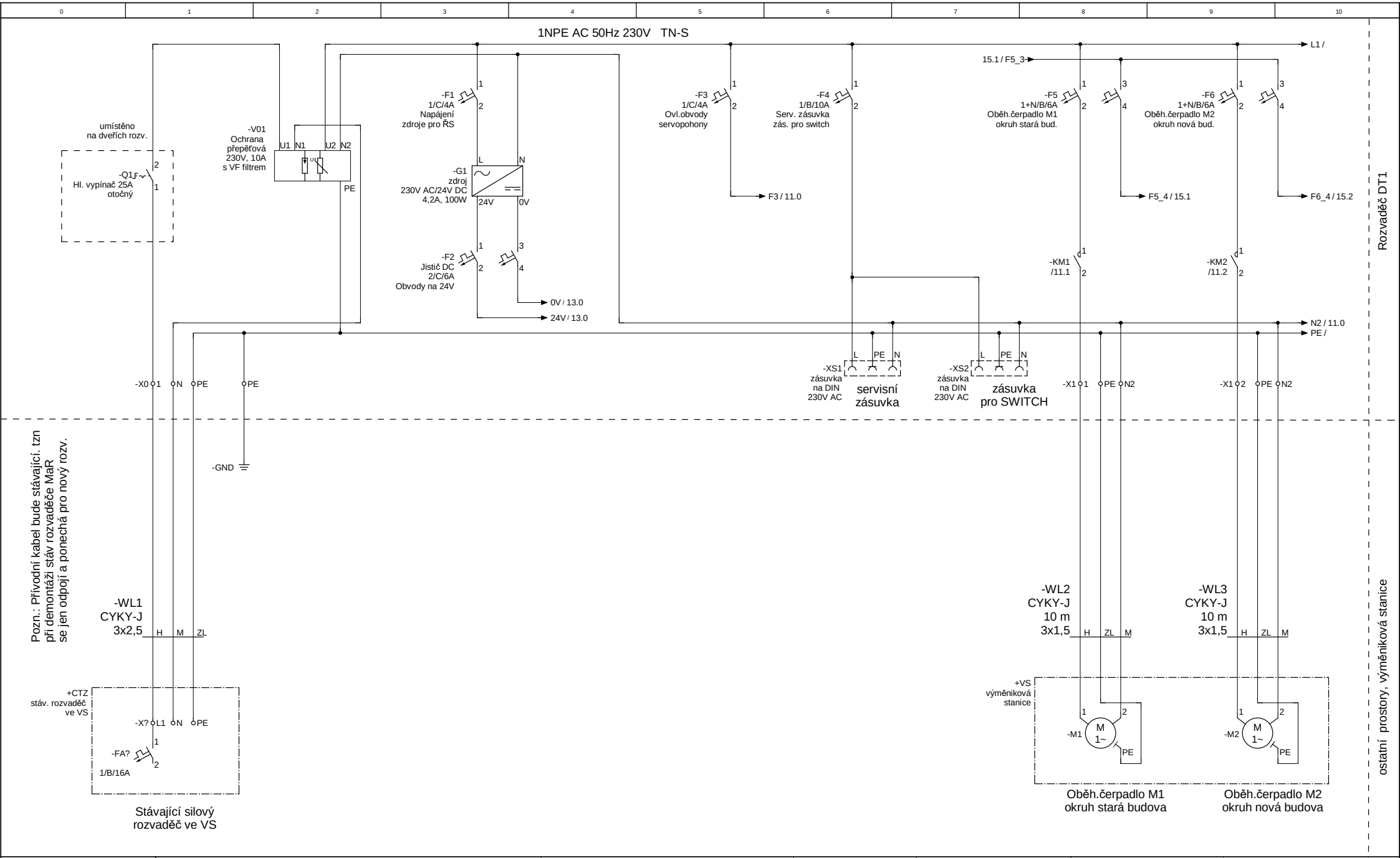

HEGAS s.r.o.	NÁZEV STAVBY Zlepšení tepelně technických vlastnosti objektu ZŠ Šafaříkova ve Valašském Meziříčí	NÁZEV VÝKRESU Zapojení přívodu pro DT1 zapojení zdroje, zásuvek a oběh.čerp	ZMĚNA ZMĚNA KRESLIL Fleischhans	KONTROLOVAL Ing. Kawulok ZODP.PROJEKTANT Ing. Kawulok DATUM 08/2017	č. zakázky 317 226 Typ dokumentace Projekt pro provádění stavby	+DT1 PŘEDCHOZÍ 9 DALŠÍ 11 List 10

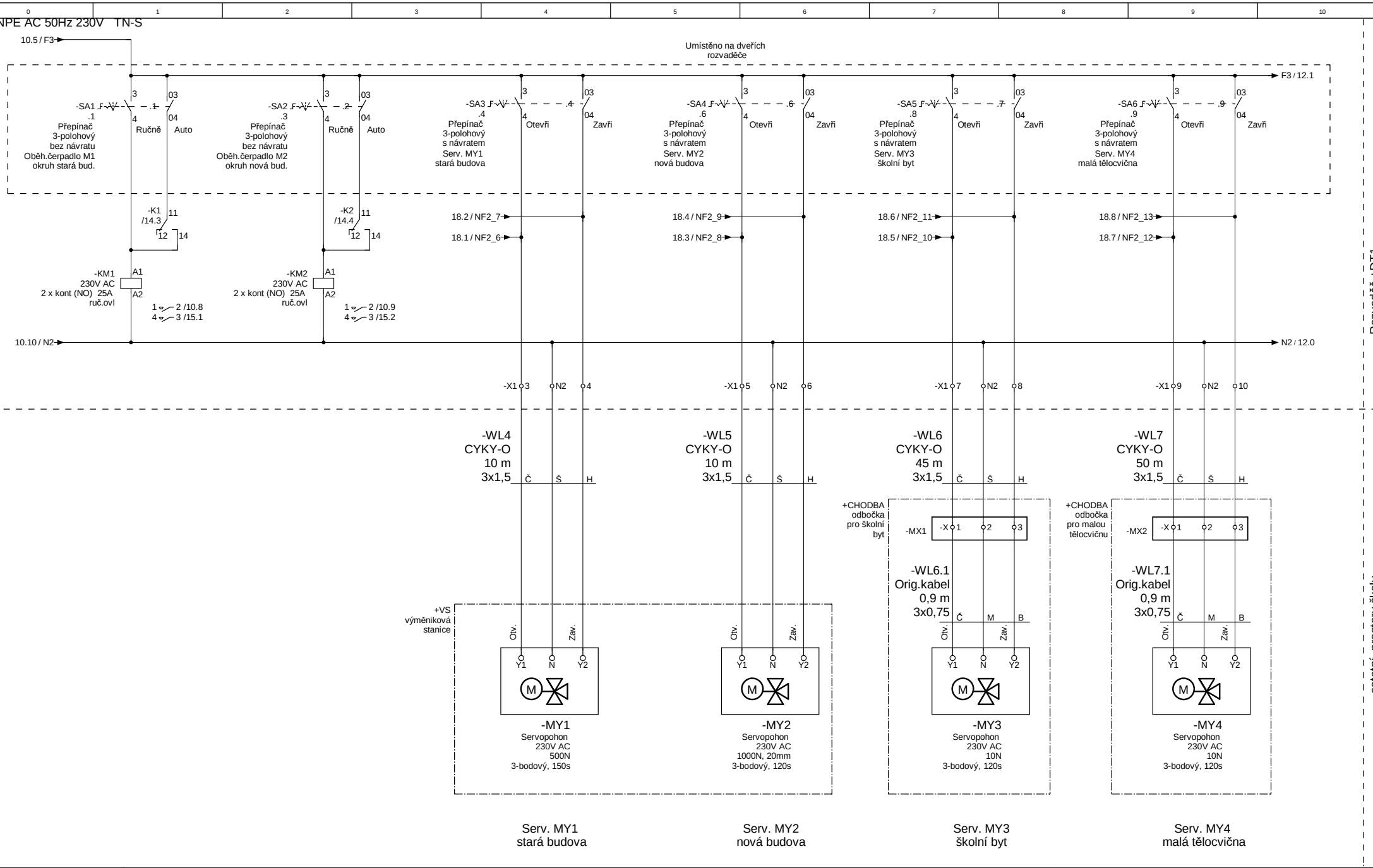

HEGAs s.r.o.	NÁZEV STAVBY Zlepšení tepelně technických vlastnosti objektu ZŠ Šafaříkova ve Valašském Meziříčí	NÁZEV VÝKRESU Zapojení ovl.obvodů zapojení 3-bodových servopohonů	ZMĚNA	KONTROLOVAL Ing. Kawulok	č. zakázky 317 226	+DT1
			ZMĚNA	ZODP.PROJEKTANT Ing. Kawulok	Typ dokumentace Projekt pro provádění stavby	PŘEDCHOZÍ 10
			KRESLIL Fleischhans	DATUM 08/2017		DALŠÍ 12
						List 11

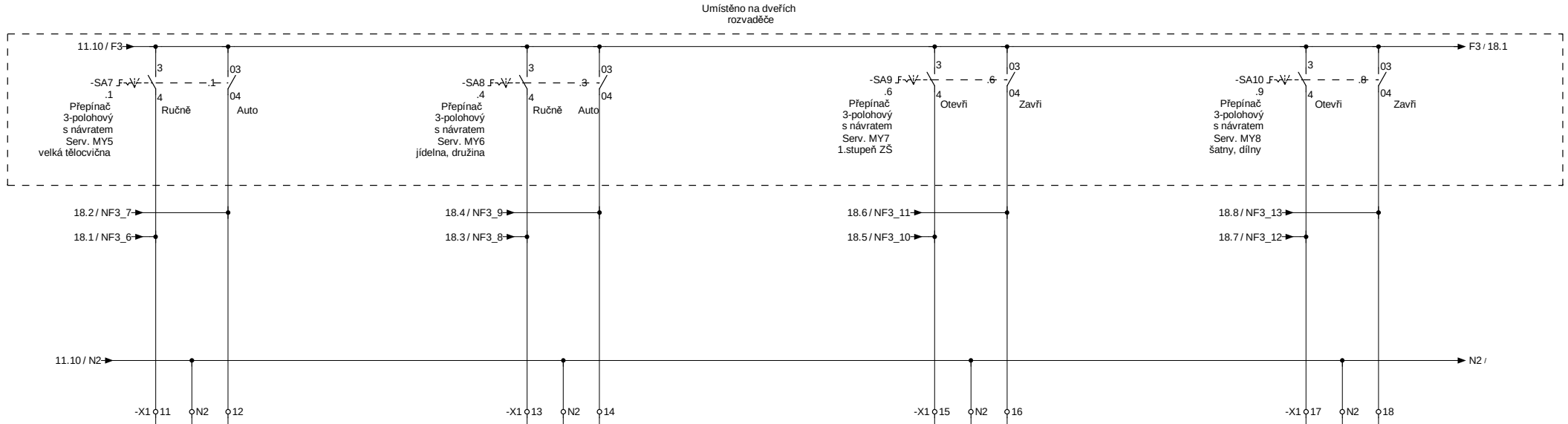

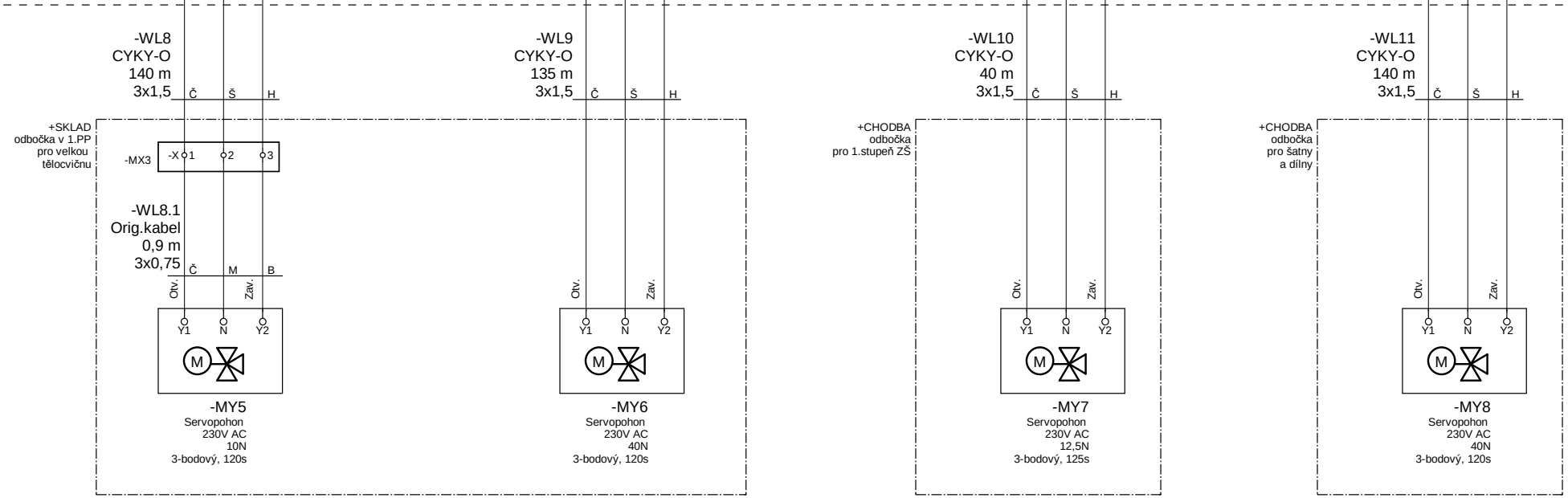

Serv. MY5
velká tělocvična

Serv. MY6
jídelna, družina

Serv. MY7
1.stupeň ZŠ

Serv. MY8
šatny, dílny

Rozvaděč +DT1

ostatní prostory školy

HEGAS s.r.o.	NÁZEV STAVBY Zlepšení tepelně technických vlastnosti objektu ZŠ Šafaříkova ve Valašském Meziříčí	NÁZEV VÝKRESU Zapojení ovl.obvodů zapojení 3-bodových servopohonů	ZMĚNA ZMĚNA KRESLIL Fleischhans	KONTROLOVAL Ing. Kawulok ZODP.PROJEKTANT Ing. Kawulok DATUM 08/2017	č. zakázky 317 226 Typ dokumentace Projekt pro provádění stavby
+DT1 PŘEDCHOZÍ 11 DALŠÍ 13	List 12				

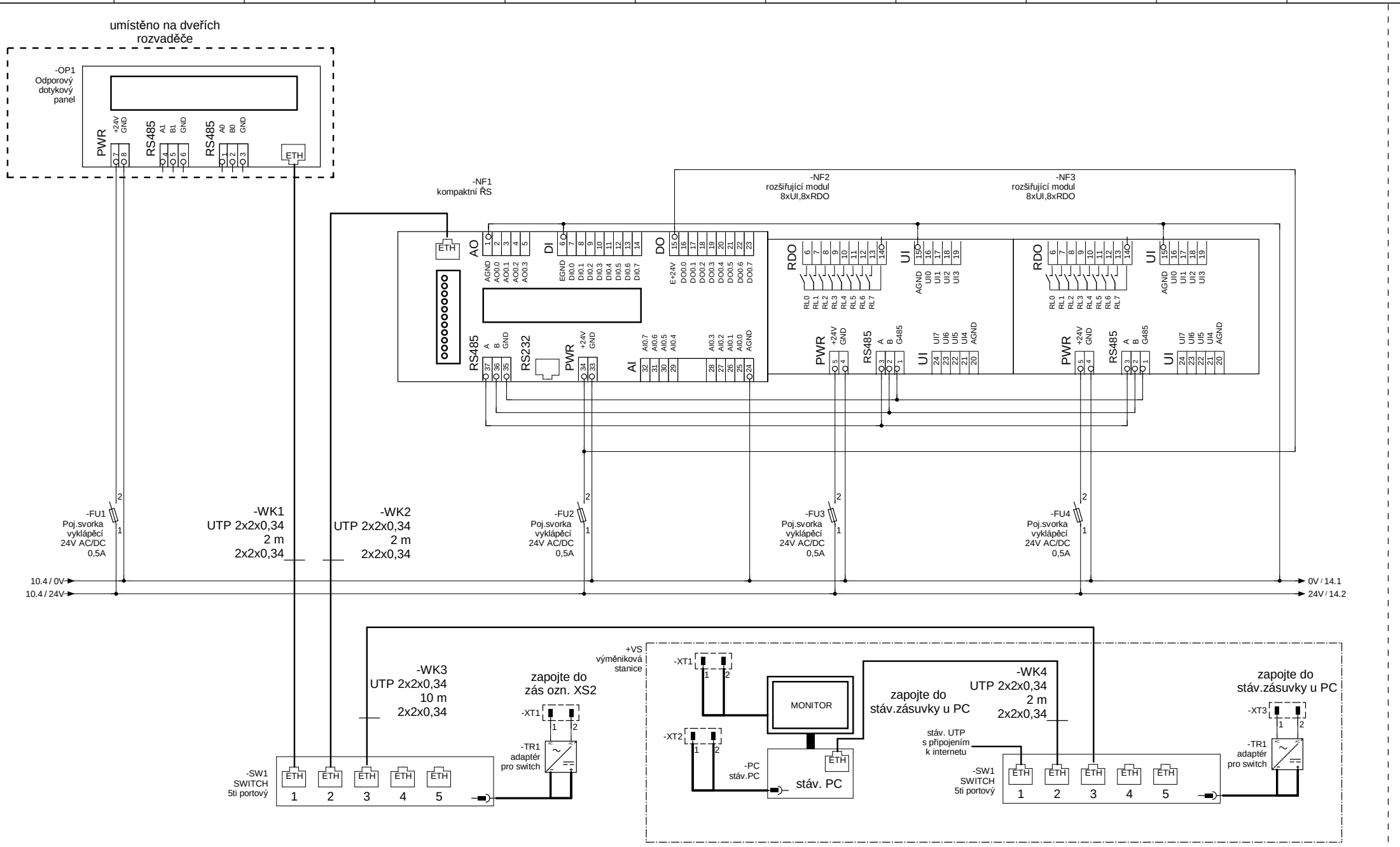

HEGAS s.r.o.	NÁZEV STAVBY Zlepšení tepelně technických vlastnosti objektu ZŠ Šafaříkova ve Valašském Meziříčí	NÁZEV VÝKRESU Zapojení napájení PLC a OP panelu zapojení ETH. komunikace PC- ŘS	ZMĚNA	KONTROLOVAL Ing. Kawulok	č. zakázky 317 226	+DT1
			ZMĚNA	ZODP.PROJEKTANT Ing. Kawulok	Typ dokumentace Projekt pro provádění stavby	PŘEDCHOZÍ 12
			KRESLIL Fleischhans	DATUM 08/2017		DALŠÍ 14
						List 13

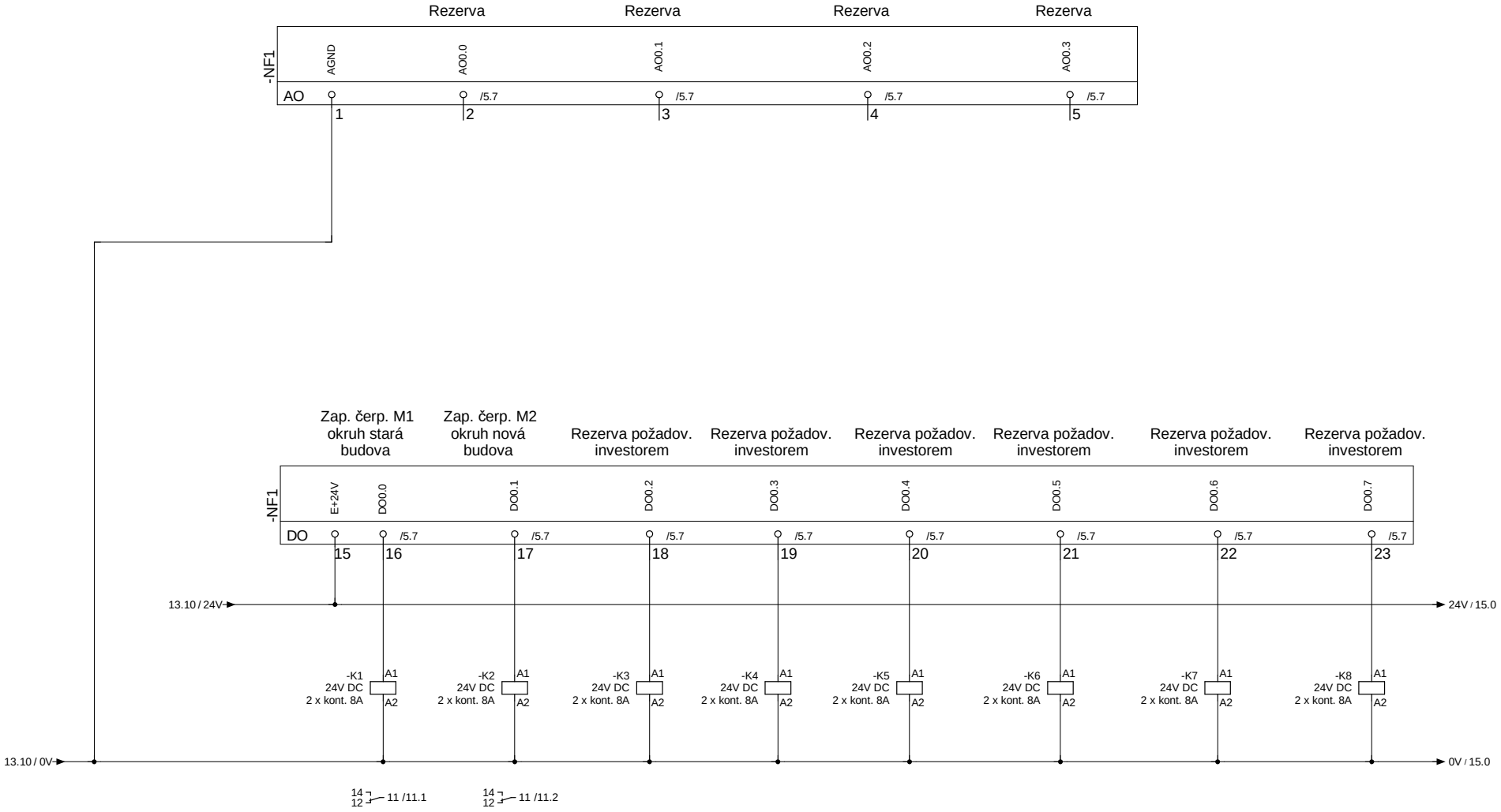

Rozvaděč +DT1

HEGAS s.r.o.	NÁZEV STAVBY Zlepšení tepelně technických vlastnosti objektu ZŠ Šafaříkova ve Valašském Meziříčí	NÁZEV VÝKRESU Zapojení vazeb na řídící systém zapojení modulu NF1-AO, DO	ZMĚNA	KONTROLOVAL Ing. Kawulok	č. zakázky 317 226	+DT1	
			ZMĚNA	ZODP.PROJEKTANT Ing. Kawulok	Typ dokumentace Projekt pro provádění stavby	PŘEDCHOZÍ 13	List 14
			KRESLIL Fleischhans	DATUM 08/2017		DALŠÍ 15	

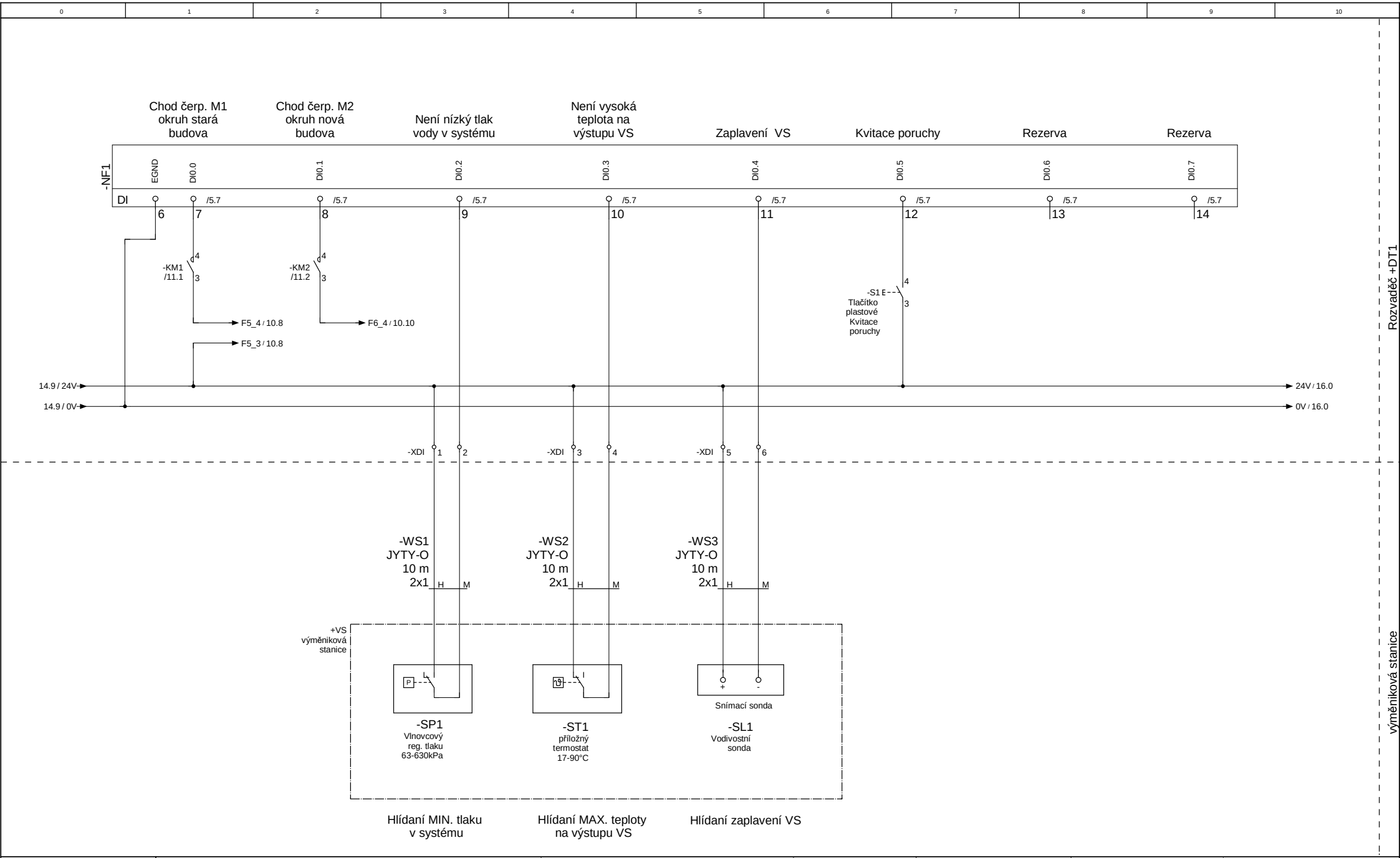

HEGAs s.r.o.	NÁZEV STAVBY Zlepšení tepelně technických vlastnosti objektu ZŠ Šafaříkova ve Valašském Meziříčí	NÁZEV VÝKRESU Zapojení vazeb na řídící systém zapojení modulu NF1- DI	ZMĚNA	KONTROLOVAL Ing. Kawulok	č. zakázky 317 226	+DT1
			ZMĚNA	ZODP.PROJEKTANT Ing. Kawulok	Typ dokumentace Projekt pro provádění stavby	PŘEDCHOZÍ 14
			KRESLIL Fleischhans	DATUM 08/2017		DALŠÍ 16
						List 15

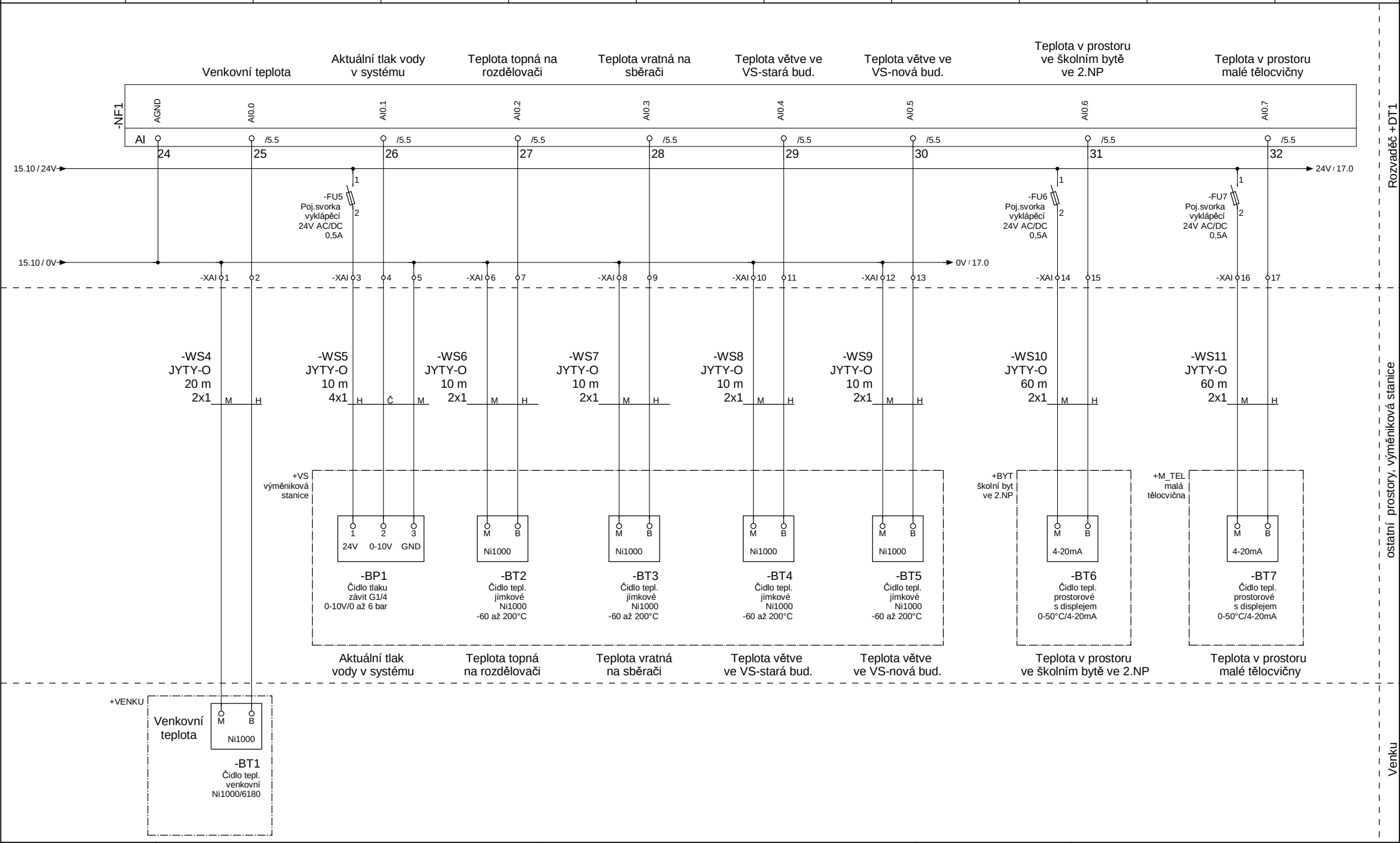

HEGAS s.r.o.	NÁZEV STAVBY Zlepšení tepelně technických vlastnosti objektu ZŠ Šafaříkova ve Valašském Meziříčí	NÁZEV VÝKRESU Zapojení vazeb na řídící systém zapojení modulu NF1- AI	ZMĚNA ZMĚNA KRESLIL Fleischhans	KONTROLOVAL Ing. Kawulok ZODP.PROJEKTANT Ing. Kawulok DATUM 08/2017	č. zakázky 317 226 Typ dokumentace Projekt pro provádění stavby
+DT1 PŘEDCHOZÍ 15 DALŠÍ 17	List 16				

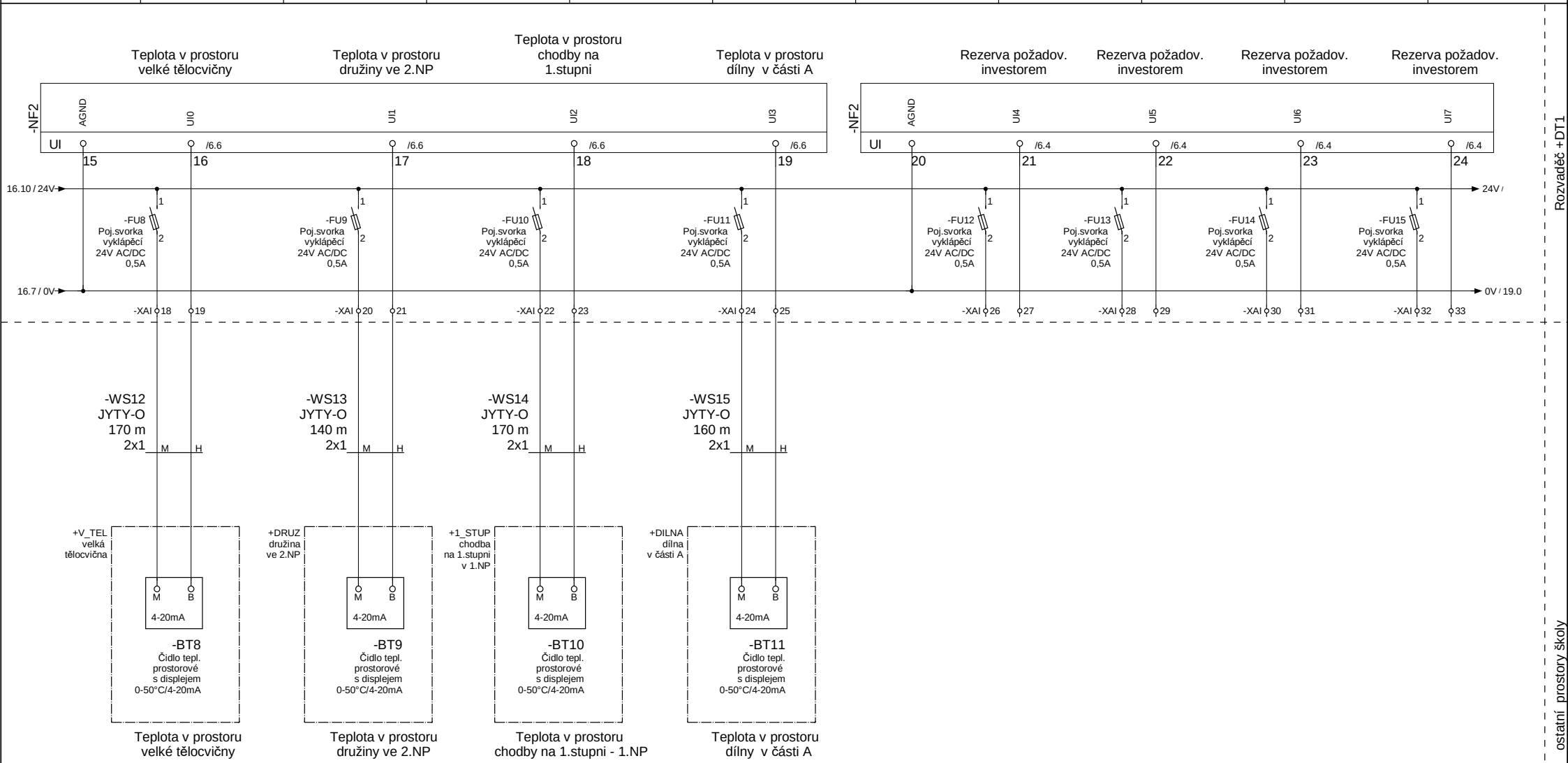

HEGAS s.r.o.	NÁZEV STAVBY Zlepšení tepelně technických vlastnosti objektu ZŠ Šafaříkova ve Valašském Meziříčí	NÁZEV VÝKRESU Zapojení vazeb na řídící systém zapojení modulu NF2- UI	ZMĚNA ZMĚNA KRESLIL Fleischhans	KONTROLOVAL Ing. Kawulok ZODP.PROJEKTANT Ing. Kawulok DATUM 08/2017	č. zakázky 317 226 Typ dokumentace Projekt pro provádění stavby
+DT1 PŘEDCHOZÍ 16 DALŠÍ 18	List 17				

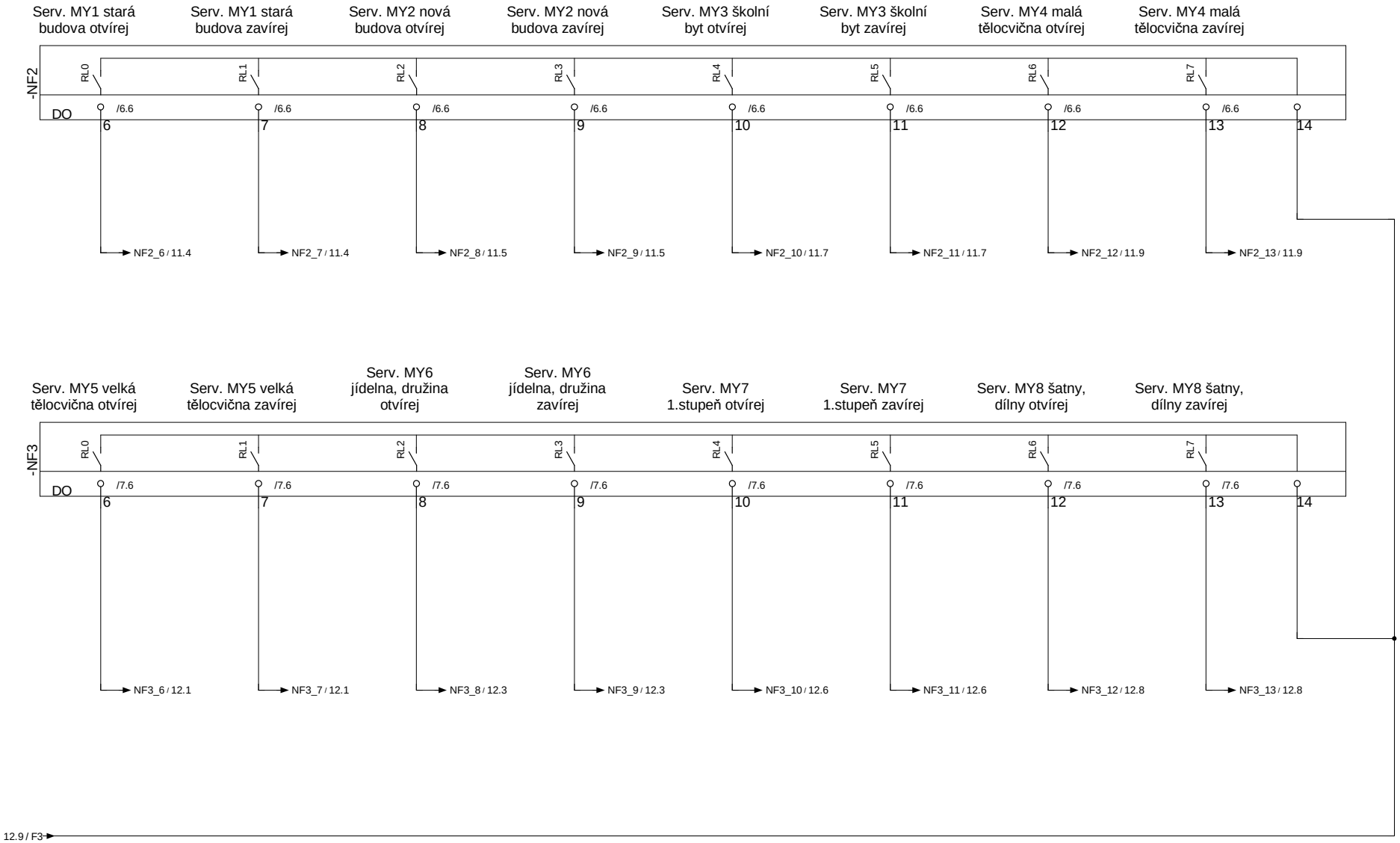

HEGAS s.r.o.	NÁZEV STAVBY Zlepšení tepelně technických vlastnosti objektu ZŠ Šafaříkova ve Valašském Meziříčí	NÁZEV VÝKRESU Zapojení vazeb na řídící systém zapojení NF2 - DO, NF3- DO	ZMĚNA ZMĚNA KRESLIL Fleischhans	KONTROLOVAL Ing. Kawulok ZODP.PROJEKTANT Ing. Kawulok DATUM 08/2017	č. zakázky 317 226 Typ dokumentace Projekt pro provádění stavby	+DT1 PŘEDCHOZÍ 17 DALŠÍ 19 List 18

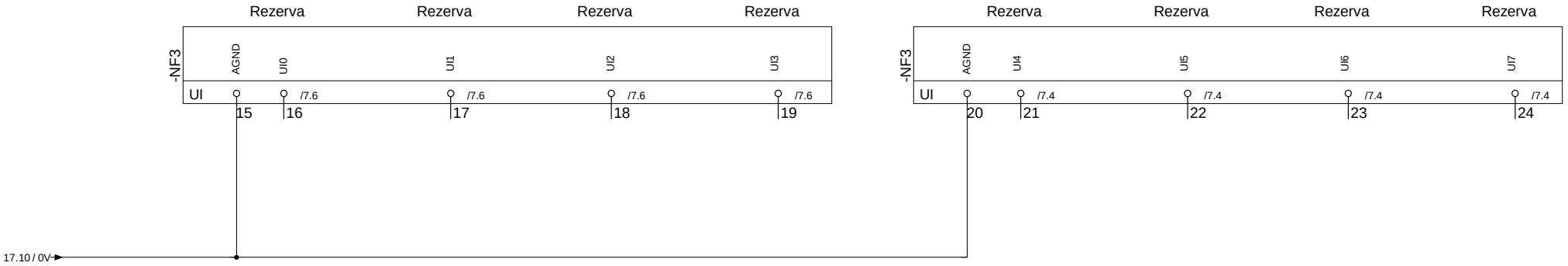

Rozvaděč +DT1

HEGAS s.r.o.	NÁZEV STAVBY Zlepšení tepelně technických vlastnosti objektu ZŠ Šafaříkova ve Valašském Meziříčí	NÁZEV VÝKRESU Zapojení vazeb na řídící systém zapojení modulu NF3- UI	ZMĚNA	KONTROLOVAL Ing. Kawulok	č. zakázky 317 226	+DT1
			ZMĚNA	ZODP.PROJEKTANT Ing. Kawulok	Typ dokumentace Projekt pro provádění stavby	PŘEDCHOZÍ 18
			KRESLIL Fleischhans	DATUM 08/2017		DALŠÍ 20
						List 19

Plán kabelů

Název kabelu	=,-WK1	Typ kabelu	UTP 2x2x0,34	Průřez	0,34 mm²
		Počet žil	2x2	Délka kabelu	2 m

Stránka / sloupec	Označení cíle od	Napojení	Žíla	Napojení	Označení cíle po	Stránka / sloupec
13/ 2	+DT1-OP1	ETH		ETH	+DT1-SW1	13/ 2

Název kabelu	=,-WK2	Typ kabelu	UTP 2x2x0,34	Průřez	0,34 mm²
		Počet žil	2x2	Délka kabelu	2 m

Stránka / sloupec	Označení cíle od	Napojení	Žíla	Napojení	Označení cíle po	Stránka / sloupec
13/ 3	+DT1-NF1	ETH		ETH	+DT1-SW1	13/ 2

Název kabelu	=,-WK3	Typ kabelu	UTP 2x2x0,34	Průřez	0,34 mm²
		Počet žil	2x2	Délka kabelu	10 m

Stránka / sloupec	Označení cíle od	Napojení	Žíla	Napojení	Označení cíle po	Stránka / sloupec
13/ 2	+DT1-SW1	ETH		ETH	+VS-SW1	13/ 8

Název kabelu	=,-WK4	Typ kabelu	UTP 2x2x0,34	Průřez	0,34 mm²
		Počet žil	2x2	Délka kabelu	2 m

Stránka / sloupec	Označení cíle od	Napojení	Žíla	Napojení	Označení cíle po	Stránka / sloupec
13/ 6	+VS-PC	ETH		ETH	+VS-SW1	13/ 8

Název kabelu	=,-WL1	Typ kabelu	CYKY-J	Průřez	2,5 mm²
		Počet žil	3	Délka kabelu	

Stránka / sloupec	Označení cíle od	Napojení	Žíla	Napojení	Označení cíle po	Stránka / sloupec
10/ 1	+CTZ-X?	L1	H	1	+DT1-X0	10/ 1
10/ 1	+CTZ-X?	N	M	N	+DT1-X0	10/ 1
10/ 1	+CTZ-X?	PE	ZL	PE	+DT1-X0	10/ 1

Název kabelu	=,-WL2	Typ kabelu	CYKY-J	Průřez	1,5 mm²
		Počet žil	3	Délka kabelu	10 m

Stránka / sloupec	Označení cíle od	Napojení	Žíla	Napojení	Označení cíle po	Stránka / sloupec
10/ 8	+DT1-X1	1	H	1	+VS-M1	10/ 8
10/ 8	+DT1-X1	N2	M	2	+VS-M1	10/ 8
10/ 8	+DT1-X1	PE	ZL	PE	+VS-M1	10/ 8

Název kabelu	=,-WL3	Typ kabelu	CYKY-J	Průřez	1,5 mm²
		Počet žil	3	Délka kabelu	10 m

Stránka / sloupec	Označení cíle od	Napojení	Žíla	Napojení	Označení cíle po	Stránka / sloupec
10/ 9	+DT1-X1	2	H	1	+VS-M2	10/ 9
10/ 10	+DT1-X1	N2	M	2	+VS-M2	10/ 9
10/ 9	+DT1-X1	PE	ZL	PE	+VS-M2	10/ 9

Plán kabelů

Název kabelu	=,-WL4	Typ kabelu	CYKY-O	Průřez	1,5 mm²
		Počet žil	3	Délka kabelu	10 m

Stránka / sloupec	Označení cíle od	Napojení	Žíla	Napojení	Označení cíle po	Stránka / sloupec
11/ 4	+DT1-X1	4	H	Y2	+VS-MY1	11/ 4
11/ 4	+DT1-X1	3	Č	Y1	+VS-MY1	11/ 4
11/ 4	+DT1-X1	N2	Š	N	+VS-MY1	11/ 4

Název kabelu	=,-WL5	Typ kabelu	CYKY-O	Průřez	1,5 mm²
		Počet žil	3	Délka kabelu	10 m

Stránka / sloupec	Označení cíle od	Napojení	Žíla	Napojení	Označení cíle po	Stránka / sloupec
11/ 6	+DT1-X1	6	H	Y2	+VS-MY2	11/ 6
11/ 6	+DT1-X1	5	Č	Y1	+VS-MY2	11/ 6
11/ 6	+DT1-X1	N2	Š	N	+VS-MY2	11/ 6

Název kabelu	=,-WL6	Typ kabelu	CYKY-O	Průřez	1,5 mm²
		Počet žil	3	Délka kabelu	45 m

Stránka / sloupec	Označení cíle od	Napojení	Žíla	Napojení	Označení cíle po	Stránka / sloupec
11/ 8	+DT1-X1	8	H	3	+CHODBA-MX1-X	11/ 8
11/ 7	+DT1-X1	7	Č	1	+CHODBA-MX1-X	11/ 7
11/ 7	+DT1-X1	N2	Š	2	+CHODBA-MX1-X	11/ 7

Název kabelu	=,-WL6.1	Typ kabelu	Orig.kabel	Průřez	0,75 mm²
		Počet žil	3	Délka kabelu	0,9 m

Stránka / sloupec	Označení cíle od	Napojení	Žíla	Napojení	Označení cíle po	Stránka / sloupec
11/ 8	+CHODBA-MX1-X	3	B	Y2	+CHODBA-MY3	11/ 8
11/ 7	+CHODBA-MX1-X	2	M	N	+CHODBA-MY3	11/ 7
11/ 7	+CHODBA-MX1-X	1	Č	Y1	+CHODBA-MY3	11/ 7

Název kabelu	=,-WL7	Typ kabelu	CYKY-O	Průřez	1,5 mm²
		Počet žil	3	Délka kabelu	50 m

Stránka / sloupec	Označení cíle od	Napojení	Žíla	Napojení	Označení cíle po	Stránka / sloupec
11/ 9	+DT1-X1	10	H	3	+CHODBA-MX2-X	11/ 9
11/ 9	+DT1-X1	9	Č	1	+CHODBA-MX2-X	11/ 9
11/ 9	+DT1-X1	N2	Š	2	+CHODBA-MX2-X	11/ 9

Název kabelu	=,-WL7.1	Typ kabelu	Orig.kabel	Průřez	0,75 mm²
		Počet žil	3	Délka kabelu	0,9 m

Stránka / sloupec	Označení cíle od	Napojení	Žíla	Napojení	Označení cíle po	Stránka / sloupec
11/ 9	+CHODBA-MX2-X	3	B	Y2	+CHODBA-MY4	11/ 9
11/ 9	+CHODBA-MX2-X	2	M	N	+CHODBA-MY4	11/ 9
11/ 9	+CHODBA-MX2-X	1	Č	Y1	+CHODBA-MY4	11/ 9

Plán kabelů

Název kabelu	=,-WL8	Typ kabelu	CYKY-O	Průřez	1,5 mm²
		Počet žil	3	Délka kabelu	140 m

Stránka / sloupec	Označení cíle od	Napojení	Žíla	Napojení	Označení cíle po	Stránka / sloupec
12/ 1	+DT1-X1	12	H	3	+SKLAD-MX3-X	12/ 1
12/ 1	+DT1-X1	11	Č	1	+SKLAD-MX3-X	12/ 1
12/ 1	+DT1-X1	N2	Š	2	+SKLAD-MX3-X	12/ 1

Název kabelu	=,-WL8.1	Typ kabelu	Orig.kabel	Průřez	0,75 mm²
		Počet žil	3	Délka kabelu	0,9 m

Stránka / sloupec	Označení cíle od	Napojení	Žíla	Napojení	Označení cíle po	Stránka / sloupec
12/ 1	+SKLAD-MX3-X	3	B	Y2	+SKLAD-MY5	12/ 1
12/ 1	+SKLAD-MX3-X	2	M	N	+SKLAD-MY5	12/ 1
12/ 1	+SKLAD-MX3-X	1	Č	Y1	+SKLAD-MY5	12/ 1

Název kabelu	=,-WL9	Typ kabelu	CYKY-O	Průřez	1,5 mm²
		Počet žil	3	Délka kabelu	135 m

Stránka / sloupec	Označení cíle od	Napojení	Žíla	Napojení	Označení cíle po	Stránka / sloupec
12/ 4	+DT1-X1	14	H	Y2	+SKLAD-MY6	12/ 4
12/ 3	+DT1-X1	13	Č	Y1	+SKLAD-MY6	12/ 3
12/ 3	+DT1-X1	N2	Š	N	+SKLAD-MY6	12/ 3

Název kabelu	=,-WL10	Typ kabelu	CYKY-O	Průřez	1,5 mm²
		Počet žil	3	Délka kabelu	40 m

Stránka / sloupec	Označení cíle od	Napojení	Žíla	Napojení	Označení cíle po	Stránka / sloupec
12/ 6	+DT1-X1	16	H	Y2	+CHODBA-MY7	12/ 6
12/ 6	+DT1-X1	15	Č	Y1	+CHODBA-MY7	12/ 6
12/ 6	+DT1-X1	N2	Š	N	+CHODBA-MY7	12/ 6

Název kabelu	=,-WL11	Typ kabelu	CYKY-O	Průřez	1,5 mm²
		Počet žil	3	Délka kabelu	140 m

Stránka / sloupec	Označení cíle od	Napojení	Žíla	Napojení	Označení cíle po	Stránka / sloupec
12/ 9	+DT1-X1	18	H	Y2	+CHODBA-MY8	12/ 9
12/ 8	+DT1-X1	17	Č	Y1	+CHODBA-MY8	12/ 8
12/ 9	+DT1-X1	N2	Š	N	+CHODBA-MY8	12/ 9

Název kabelu	=,-WS1	Typ kabelu	JYTY-O	Průřez	1 mm²
		Počet žil	2	Délka kabelu	10 m

Stránka / sloupec	Označení cíle od	Napojení	Žíla	Napojení	Označení cíle po	Stránka / sloupec
15/ 3	+DT1-XDI	1	H		+VS-SP1	15/ 3
15/ 3	+DT1-XDI	2	M		+VS-SP1	15/ 3

Plán kabelů

Název kabelu	=,-WS2	Typ kabelu	JYTY-O	Průřez	1 mm²
		Počet žil	2	Délka kabelu	10 m

Stránka / sloupec	Označení cíle od	Napojení	Žíla	Napojení	Označení cíle po	Stránka / sloupec
15/ 4	+DT1-XDI	3	H		+VS-ST1	15/ 4
15/ 4	+DT1-XDI	4	M		+VS-ST1	15/ 4

Název kabelu	=,-WS3	Typ kabelu	JYTY-O	Průřez	1 mm²
		Počet žil	2	Délka kabelu	10 m

Stránka / sloupec	Označení cíle od	Napojení	Žíla	Napojení	Označení cíle po	Stránka / sloupec
15/ 5	+DT1-XDI	5	H	+	+VS-SL1	15/ 5
15/ 5	+DT1-XDI	6	M	-	+VS-SL1	15/ 5

Název kabelu	=,-WS4	Typ kabelu	JYTY-O	Průřez	1 mm²
		Počet žil	2	Délka kabelu	20 m

Stránka / sloupec	Označení cíle od	Napojení	Žíla	Napojení	Označení cíle po	Stránka / sloupec
16/ 1	+DT1-XAI	2	H	B	+VENKU-BT1	16/ 1
16/ 1	+DT1-XAI	1	M	M	+VENKU-BT1	16/ 1

Název kabelu	=,-WS5	Typ kabelu	JYTY-O	Průřez	1 mm²
		Počet žil	4	Délka kabelu	10 m

Stránka / sloupec	Označení cíle od	Napojení	Žíla	Napojení	Označení cíle po	Stránka / sloupec
16/ 2	+DT1-XAI	3	H	1	+VS-BP1	16/ 2
16/ 3	+DT1-XAI	4	Č	2	+VS-BP1	16/ 3
			Š			
16/ 3	+DT1-XAI	5	M	3	+VS-BP1	16/ 3

Název kabelu	=,-WS6	Typ kabelu	JYTY-O	Průřez	1 mm²
		Počet žil	2	Délka kabelu	10 m

Stránka / sloupec	Označení cíle od	Napojení	Žíla	Napojení	Označení cíle po	Stránka / sloupec
16/ 4	+DT1-XAI	7	H	B	+VS-BT2	16/ 4
16/ 3	+DT1-XAI	6	M	M	+VS-BT2	16/ 3

Název kabelu	=,-WS7	Typ kabelu	JYTY-O	Průřez	1 mm²
		Počet žil	2	Délka kabelu	10 m

Stránka / sloupec	Označení cíle od	Napojení	Žíla	Napojení	Označení cíle po	Stránka / sloupec
16/ 5	+DT1-XAI	9	H	B	+VS-BT3	16/ 5
16/ 4	+DT1-XAI	8	M	M	+VS-BT3	16/ 4

Název kabelu	=,-WS8	Typ kabelu	JYTY-O	Průřez	1 mm²
		Počet žil	2	Délka kabelu	10 m

Stránka / sloupec	Označení cíle od	Napojení	Žíla	Napojení	Označení cíle po	Stránka / sloupec
16/ 6	+DT1-XAI	11	H	B	+VS-BT4	16/ 6
16/ 5	+DT1-XAI	10	M	M	+VS-BT4	16/ 5

Plán kabelů

Název kabelu	=,-WS9	Typ kabelu	JYTY-O	Průřez	1 mm²
		Počet žil	2	Délka kabelu	10 m

Stránka / sloupec	Označení cíle od	Napojení	Žíla	Napojení	Označení cíle po	Stránka / sloupec
16/ 7	+DT1-XAI	13	H	B	+VS-BT5	16/ 7
16/ 6	+DT1-XAI	12	M	M	+VS-BT5	16/ 6

Název kabelu	=,-WS10	Typ kabelu	JYTY-O	Průřez	1 mm²
		Počet žil	2	Délka kabelu	60 m

Stránka / sloupec	Označení cíle od	Napojení	Žíla	Napojení	Označení cíle po	Stránka / sloupec
16/ 8	+DT1-XAI	15	H	B	+BYT-BT6	16/ 8
16/ 8	+DT1-XAI	14	M	M	+BYT-BT6	16/ 8

Název kabelu	=,-WS11	Typ kabelu	JYTY-O	Průřez	1 mm²
		Počet žil	2	Délka kabelu	60 m

Stránka / sloupec	Označení cíle od	Napojení	Žíla	Napojení	Označení cíle po	Stránka / sloupec
16/ 9	+DT1-XAI	17	H	B	+M_TEL-BT7	16/ 9
16/ 9	+DT1-XAI	16	M	M	+M_TEL-BT7	16/ 9

Název kabelu	=,-WS12	Typ kabelu	JYTY-O	Průřez	1 mm²
		Počet žil	2	Délka kabelu	170 m

Stránka / sloupec	Označení cíle od	Napojení	Žíla	Napojení	Označení cíle po	Stránka / sloupec
17/ 1	+DT1-XAI	19	H	B	+V_TEL-BT8	17/ 1
17/ 1	+DT1-XAI	18	M	M	+V_TEL-BT8	17/ 1

Název kabelu	=,-WS13	Typ kabelu	JYTY-O	Průřez	1 mm²
		Počet žil	2	Délka kabelu	140 m

Stránka / sloupec	Označení cíle od	Napojení	Žíla	Napojení	Označení cíle po	Stránka / sloupec
17/ 2	+DT1-XAI	21	H	B	+DRUZ-BT9	17/ 2
17/ 2	+DT1-XAI	20	M	M	+DRUZ-BT9	17/ 2

Název kabelu	=,-WS14	Typ kabelu	JYTY-O	Průřez	1 mm²
		Počet žil	2	Délka kabelu	170 m

Stránka / sloupec	Označení cíle od	Napojení	Žíla	Napojení	Označení cíle po	Stránka / sloupec
17/ 4	+DT1-XAI	23	H	B	+1_STUP-BT10	17/ 4
17/ 3	+DT1-XAI	22	M	M	+1_STUP-BT10	17/ 3

Název kabelu	=,-WS15	Typ kabelu	JYTY-O	Průřez	1 mm²
		Počet žil	2	Délka kabelu	160 m

Stránka / sloupec	Označení cíle od	Napojení	Žíla	Napojení	Označení cíle po	Stránka / sloupec
17/ 5	+DT1-XAI	25	H	B	+DILNA-BT11	17/ 5
17/ 5	+DT1-XAI	24	M	M	+DILNA-BT11	17/ 5